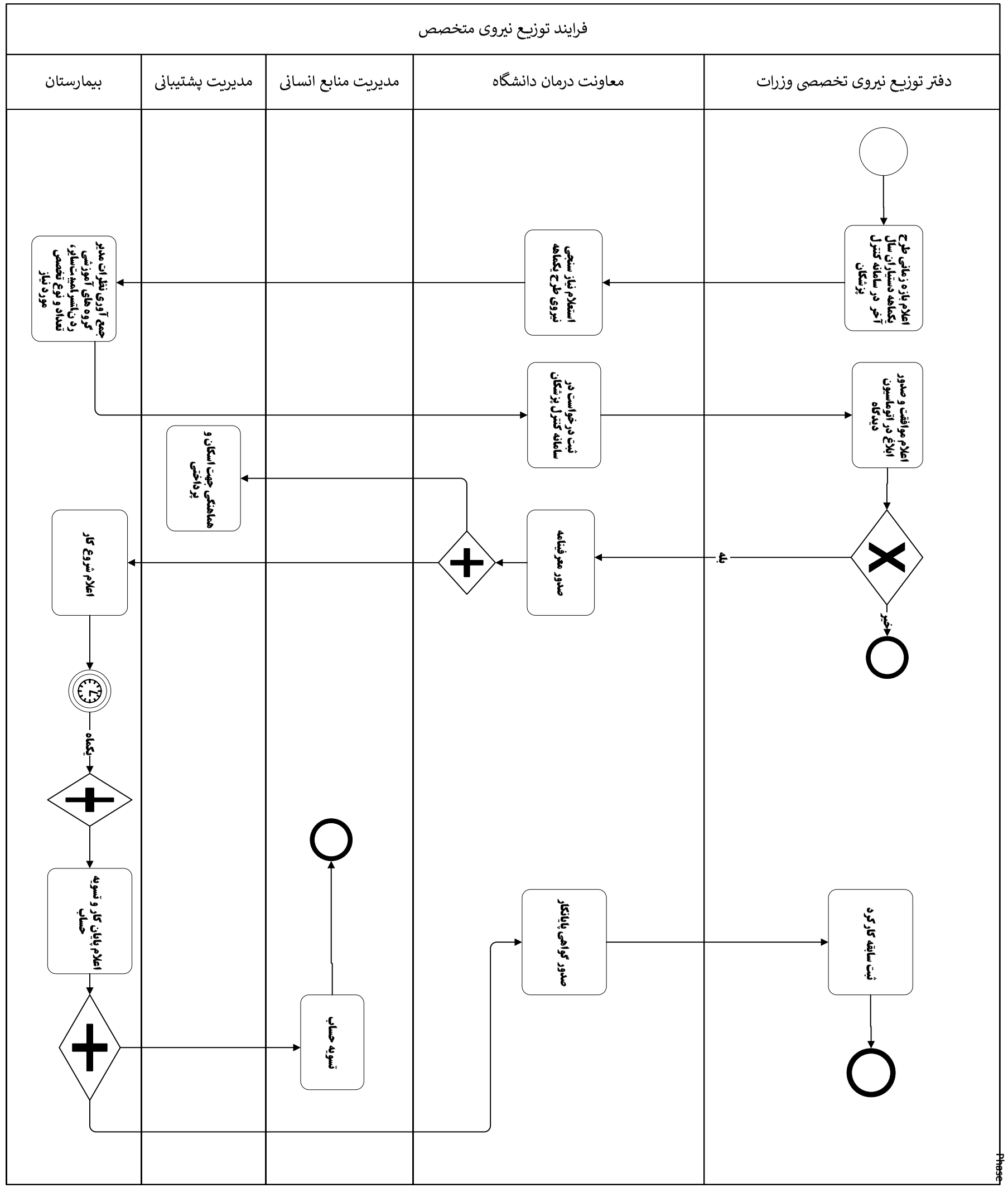
فرایند توزیع نیروی متخصص
دفتر توزیع نیروی تخصصی وزرات
معاونت درمان دانشگاه
مدیریت منابع انسانی
مدیریت پشتیبانی
بیمارستان
اعلام بازه زمانی طرح یکماهه دستیاران سال آخر در سامانه کنترل پزشکان
اعلام موافقت و صدور ابلاغ در اتوماسیون دیدگاه
بله
خیر
ثبت سابقه کار کرده
استعلام نیاز سنجی نیروی طرح یکماهه
ثبت درخواست در سامانه کنترل پزشکان
صدور معرفینامه
صدور گواهی پایانکار
هماهنگی جهت اسکان و پرداختی
جمع آوری نظرات مدیر گروه های آموزشی رد تاسر امیت سایر، تعداد و نوع تخصص مورد نیاز
اعلام شروع کار
یکماه
اعلام پایان کار و تسویه حساب
تسویه حساب

Phase